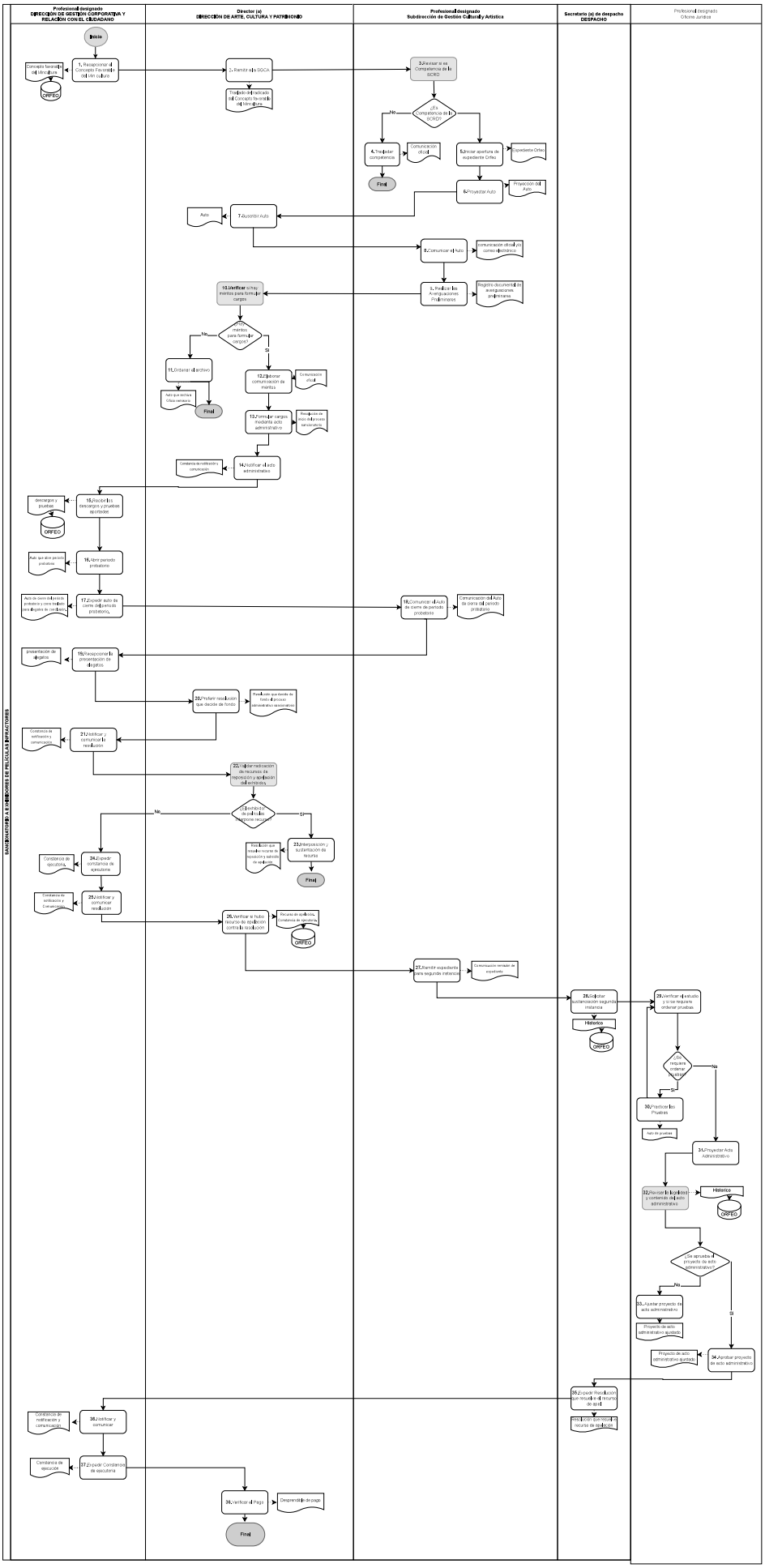ANEXO 1. DIAGRAMA DE FLUJO DEL PROCEDIMIENTO